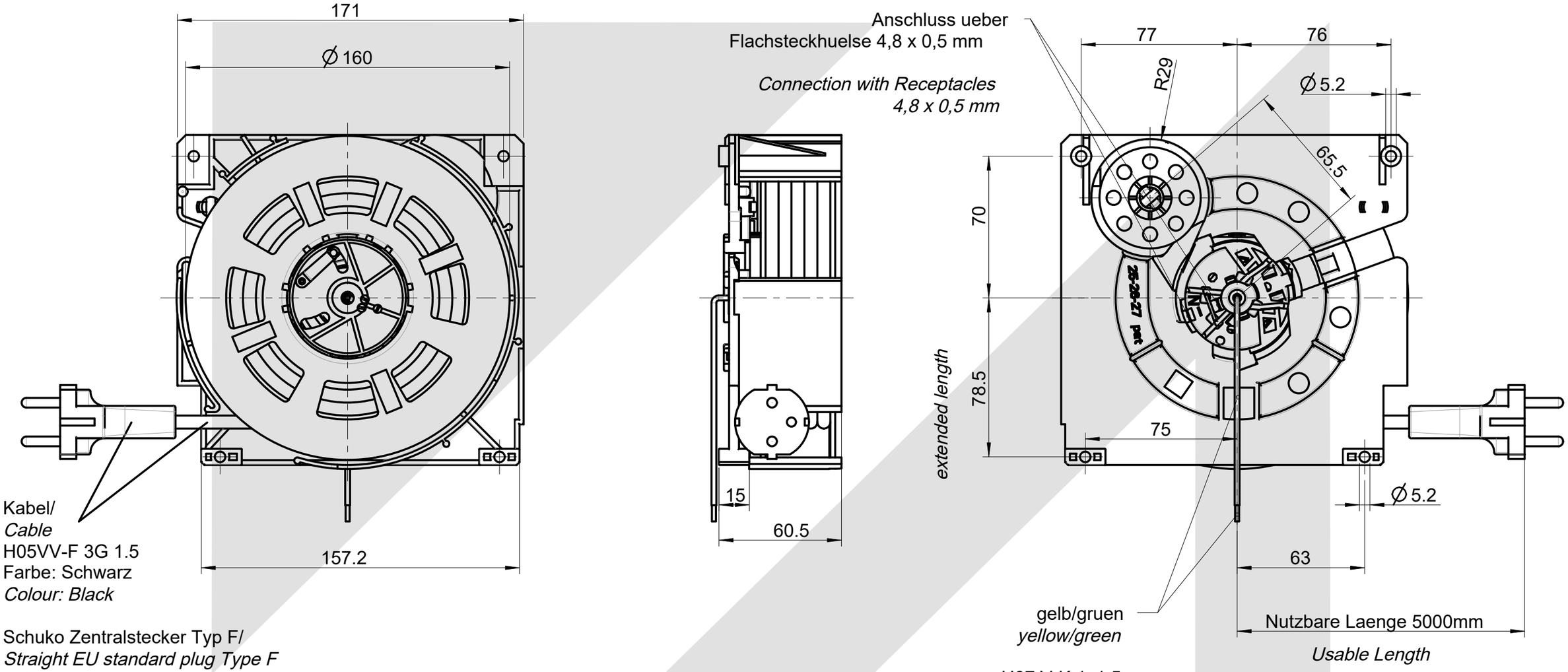


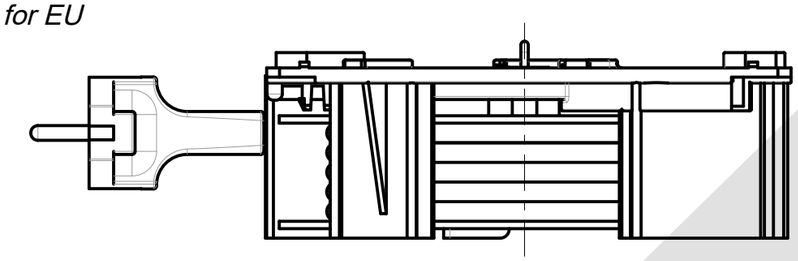

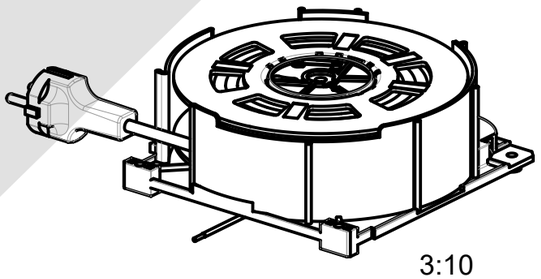

3:10

| Nr. | Feld | Änderung | Ä. Mitt.-Nr. | Datum | Name |
|---|---|---|---|---|---|
| d | | add measurment | | 15.03.23 | Gl. |
| c | | add measurement | | 17.06.20 | M.G. |
| b | | plug changed | | 24.08.17 | M.G. |
| a | | Layout changed | | 29.04.16 | Ga. |

Oberflächenbehandlung

Allgemeintoleranz DIN 16901-130

Oberfläche DIN ISO 1302-R2

Maßstab 1:2

Masse

Werkstoff/Halbzeug

Weitergabe sowie Vervielfältigung dieser Unterlage, Verwertung und Mitteilung ihres Inhalts nicht gestattet, soweit nicht ausdrücklich zugestanden. Zuwiderhandlungen verpflichten zu Schadenersatz. Alle Rechte für den Fall der Patenterteilung oder Gebrauchsmuster-Eintragung vorbehalten.

| 2016 | Datum | Name |
|---|---|---|
| Bearb. | 01.02. | Ga. |
| Gepr. | XX.XX. | XXX |
| Techn. | | |
| Norm | | |

Benennung

# Kabelaufroller K27/160

## *Cable Rewinder*

3pol mit Rastbremse / 3pol with catch brake

ATHOS

Zeichnung/Sach-Nr.: 4-27-550-01

Bl. 1 von 1

Ers. für

Ers. durch

Pro/ENGINEER